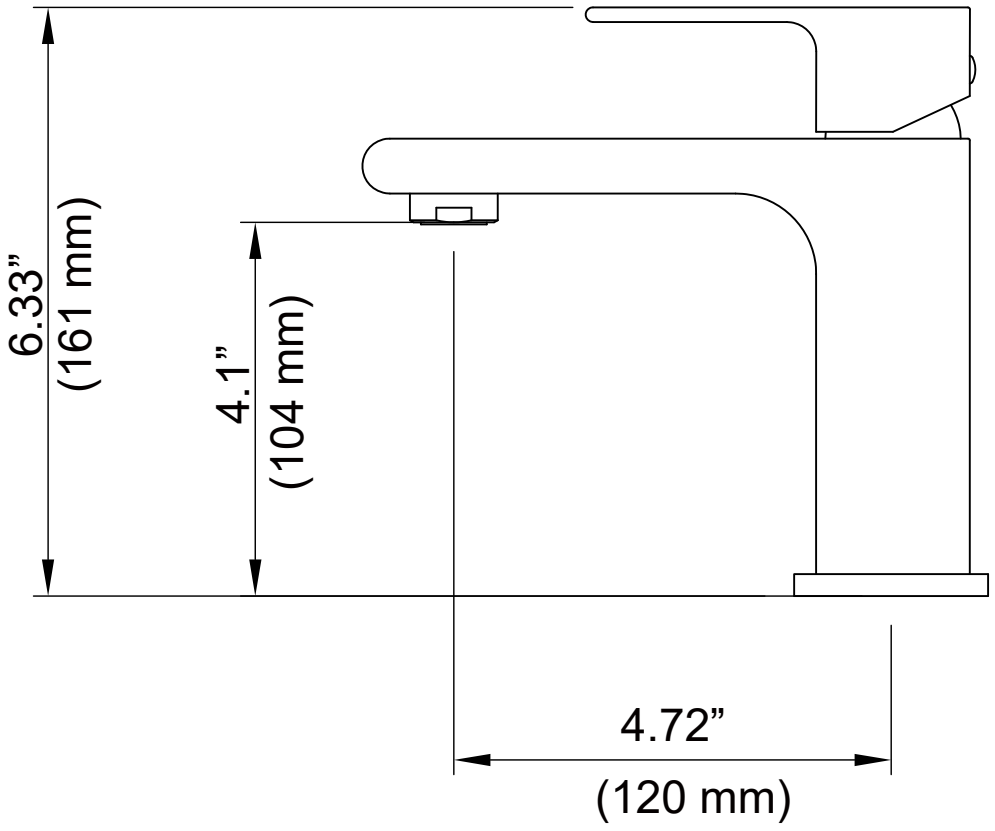
6.33”
(161 mm)
4.1”
(104 mm)
4.72”
(120 mm)

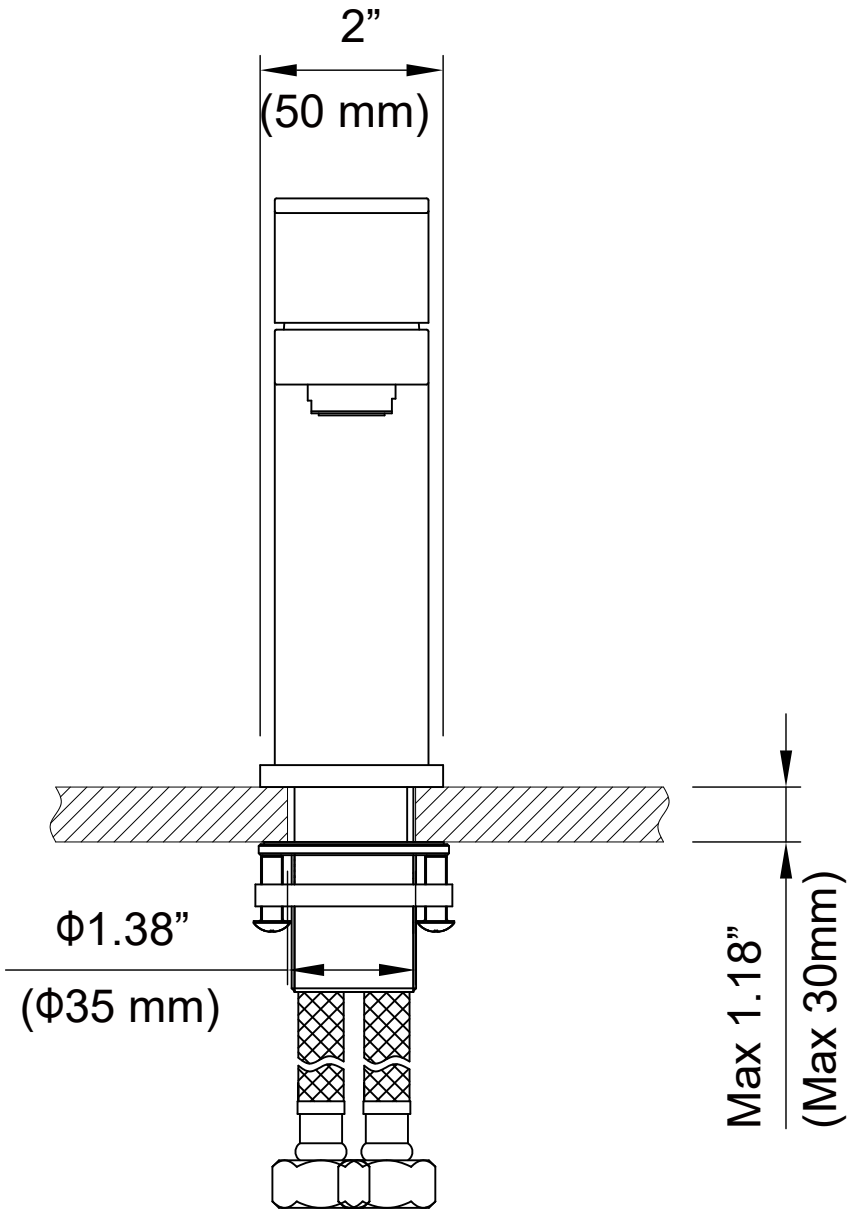
2”
(50 mm)
Φ1.38”
(Φ35 mm)
Max 1.18”
(Max 30mm)