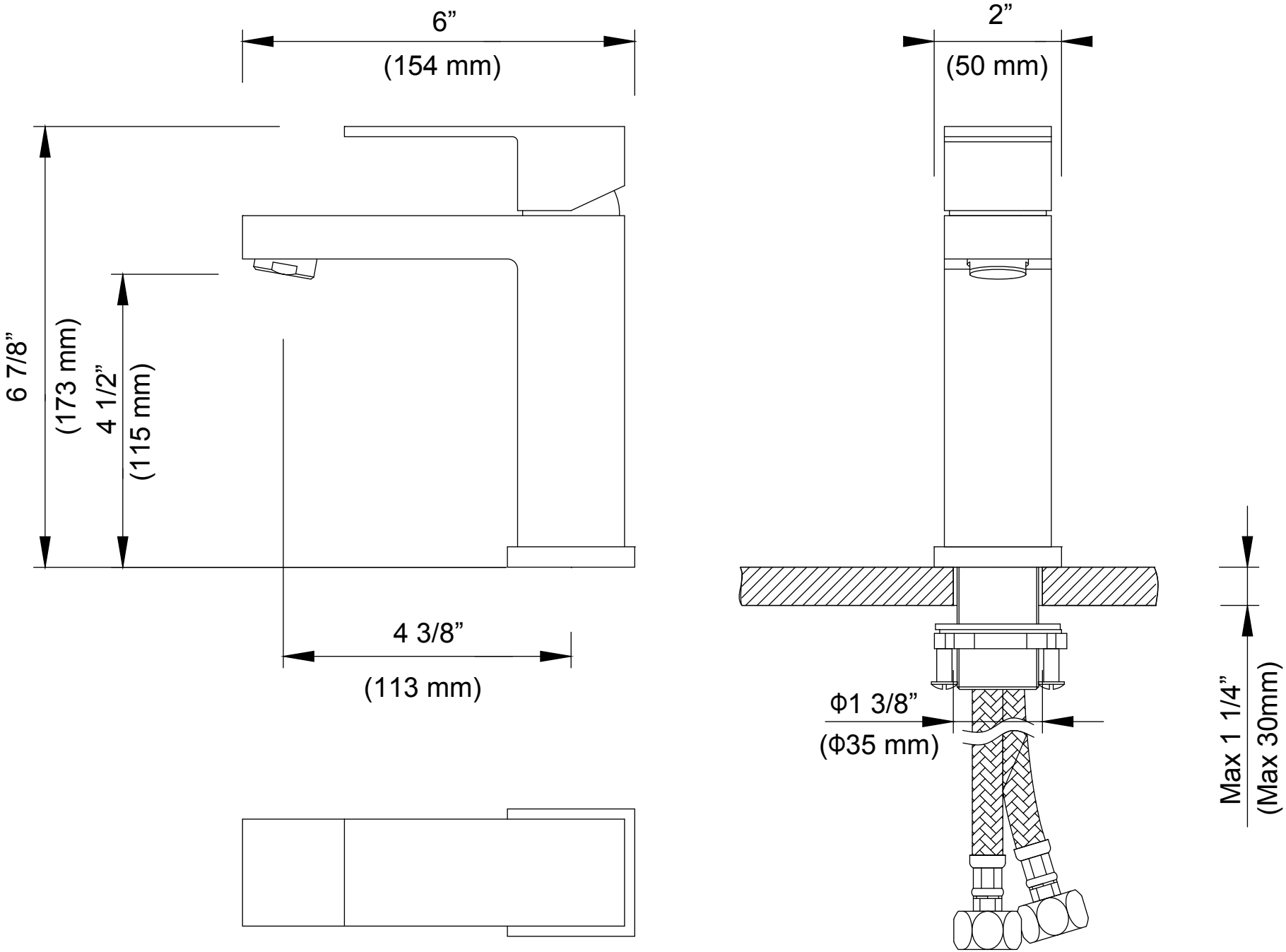
6”
(154 mm)
2”
(50 mm)
6 7/8”
(173 mm)
4 1/2”
(115 mm)
4 3/8”
(113 mm)
Φ1 3/8”
(Φ35 mm)
Max 1 1/4”
(Max 30mm)