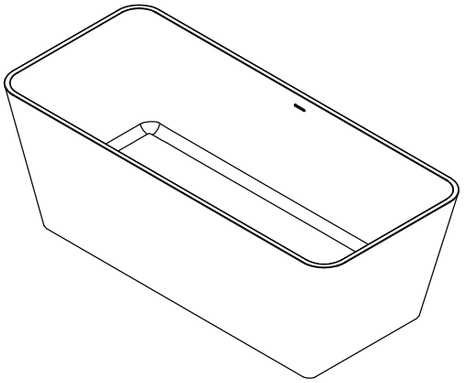

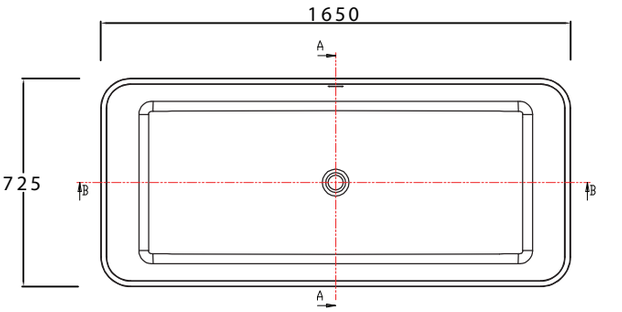
1650
A
725
B
B
A

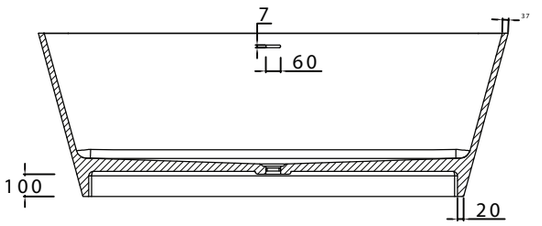
7
37
60
100
20

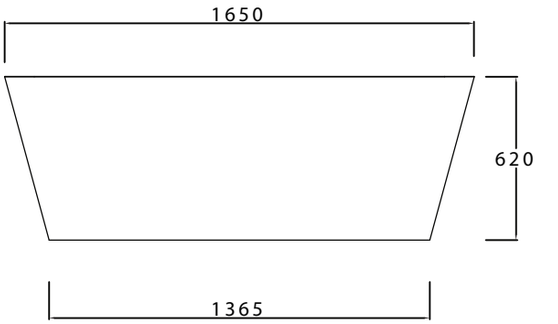
1650
620
1365

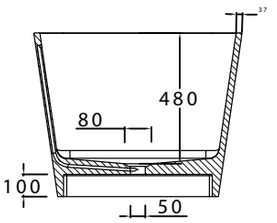
37
480
80
100
50

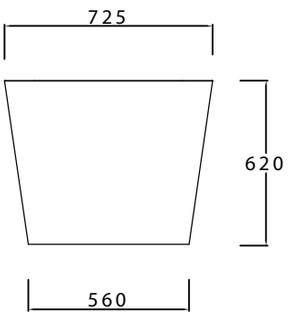
725
620
560